7,56Ф.00.00.00.00 СБ

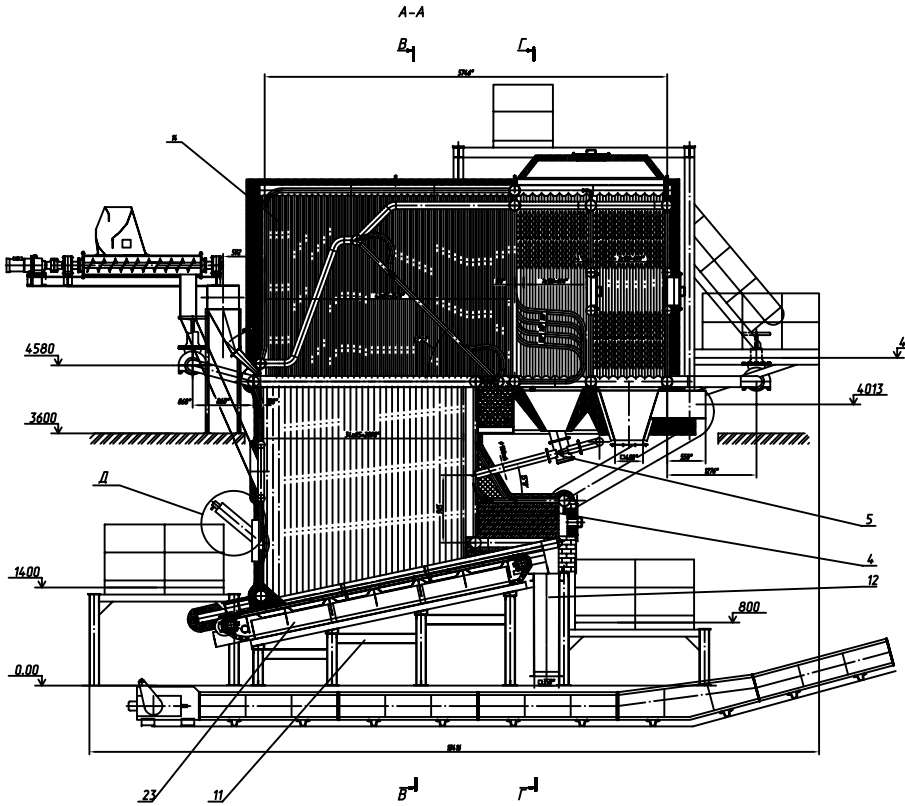

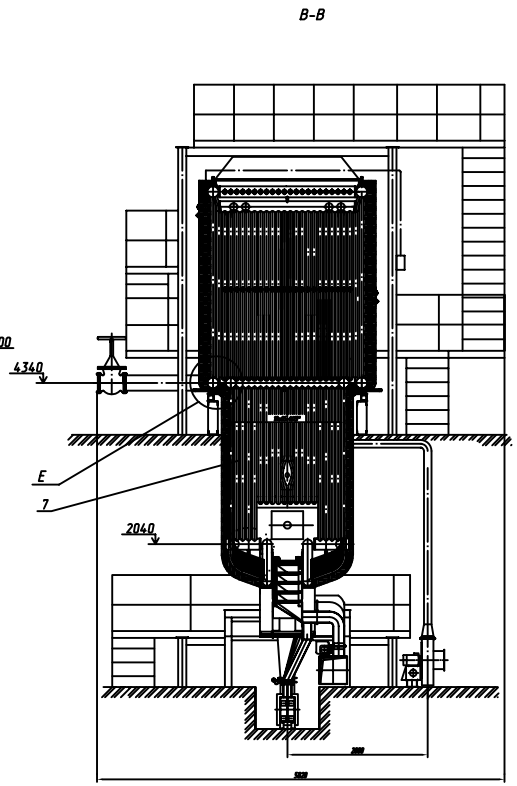

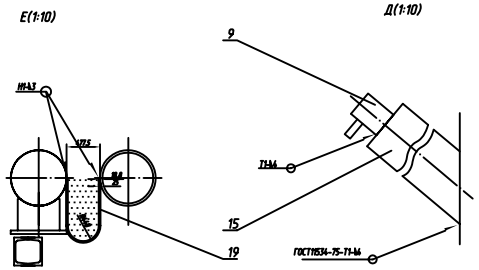

Выход дымовых газов (1:10)

				7,56Ф.00.00.00.00 СБ			
Разраб.	Гр. Чернов		Подпись	Котел КВ-Ф-7.56-150 (режим 70-115) Сборочный чертеж	Лит.	Масса	Масштаб
Пров.	Сарапулов				А1	—	1:25
Т.контр.	Разумов				Лист 2	Листов 2	
Н.контр.	Кравченко				ОАО ДКМ ОГК		
Утв.	Сарапулов						

Перв. примен. 03-А-7,56-150 (режим 70-115)

Справ. №

Подпись и дата

Инв. № дубл.

Взам. инв. №

Подпись и дата

Инв. № подл.

7,56Ф.00.00.00.00 СБ

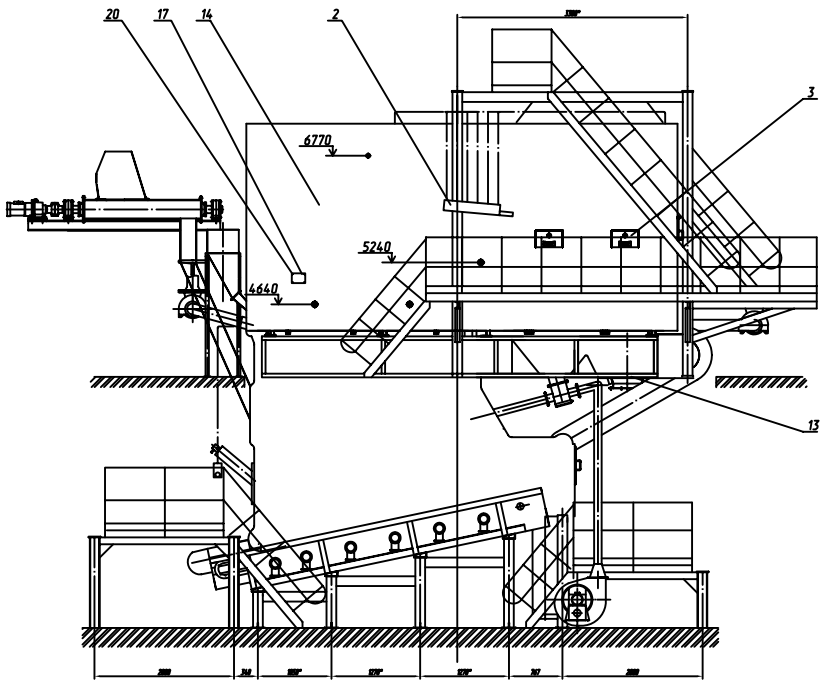

Б

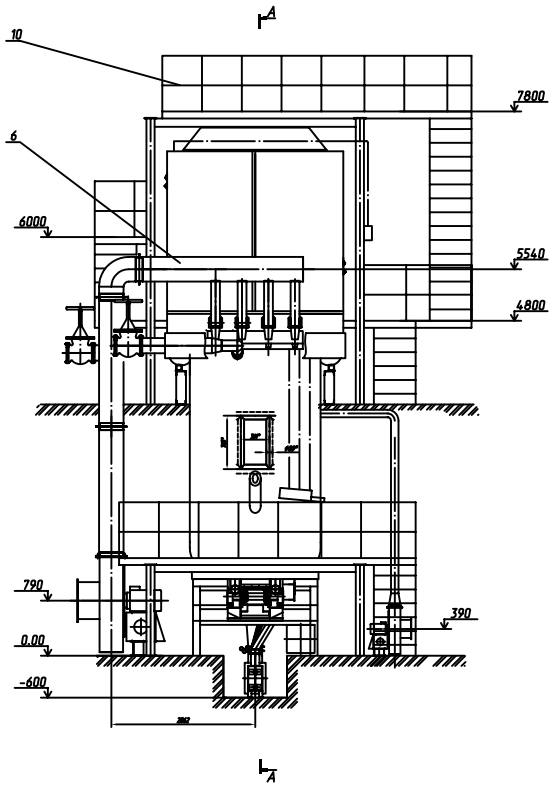

Г-Г

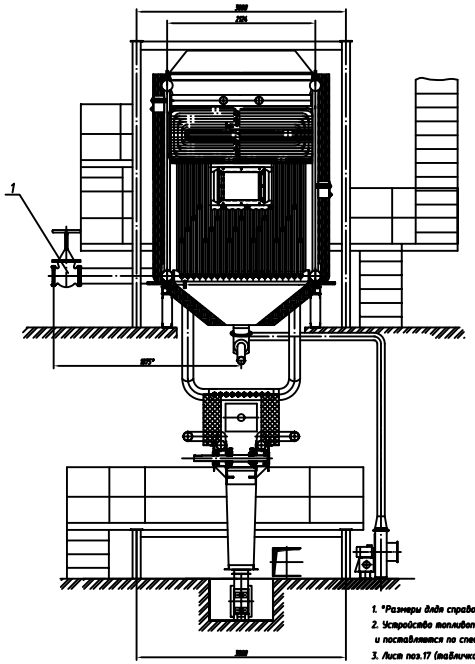

1. *Размеры для справок.
2. Устройство топливоподачи, ЗШУ, топочное устройство показаны условно и поставляются по спецификациям организации проектирующей котельную.
3. Лист поз.17 (вывеска фирменная) установить на отм. 5000, крепить заклепками поз. 20 к листу обшивки. Отверстия под заклепки сверлить о 4,5 мм.
4. Сварка, указанная на чертеже, монтажная по ГОСТ 5264-80.

				7,56Ф.00.00.00.00 СБ				
Разраб.	И.Вокин		Подп.	Дата	Котел КВ-Ф-7,56-150 (режим 70-115) Сборочный чертеж	Лит.	Масса	Масштаб
Провер.	Сергеевич					А	26500	1:25
Т.контр.	Назарей					Лист 1	Листов 2	
Н.контр.	Гуревич					ОАО ДКМ ОГК		
Утв.	Серебряк							

Формат А2х3

Перв. примен. КВ-А-7,56-150 (режим 70-115)

Справ. №

Подп. и дата | Инв. № дубл. | Взам. инв. № | Подп. и дата | Инв. № подл.

Перв. примен. КВ-Ф-7,56-150(режим 70-115)

Справ. N

Формат	Зона	Поз.	Обозначение	Наименование	Кол.	Примечание
				Документация		
*			7,56Ф.00.00.00.00СБ	Сборочный чертеж		*А2х3, А2х3
А4			7.56 Ф.00.00.00.00 ПД	Ведомость проектных документов		
А4			7.56 Ф.00.00.00.00 ВС	Ведомость спецификаций		
А4			7.56 Ф.00.00.00.00 ВЭ	Ведомость эксплуатационных		
				и монтажных документов		
А4			7.56 Ф.00.00.00.00-01 РР	Сводная таблица данных		
				тепловых и аэродинамических		
				расчетов		
А4			7.56 Ф.00.00.00.00 РЭ	Руководство по монтажу и		
				эксплуатации		
А4			7.56 Ф.00.00.00.00 МЧ	Нагрузки на фундамент		
А4			А-9570	Инструкция по ремонту элементов		
				водогрейных котлов в процессе		
				монтажа и эксплуатации с Р<25 кг/см2		
А4			А-27750 И	Инструкция по техническому		
				диагностированию		
				Паспорт котла		

Подп. и дата | Инв.Nдубл. | Взам. инв.N | Подп. и дата | Инв.N подл.

Изм	Лист	Nдокум.	Подп.	Дата
Разраб.		Сироткин		
Пров.				
Н.контр		Гарамова		
Утв.		Барабаш		

7,56Ф.00.00.00.00

Котел КВ-Ф-7.56-150 (режим 70-115)

Лит.	Лист	Листов
	1	3

ОАО ДКМ ОГК

Формат А4

Формат	Зона	Поз.	Обозначение	Наименование	Кол.	Примечание
				Сборочные единицы		
А4	2В	1	7,56Ф.03.00.00.00	Трубопроводы	1	
А4	5В	2	7,56Ф.04.00.00.00	Линии дренажные и воздушные	1	
А4	4В	3	7,56Ф.06.00.00.00	Установка ГУВ	1	
А4	10А	4	7,56Ф.07.00.00.00	Обмуровка и тепловая		
				изоляция котла	1	
А4	10А	5	7,56Ф.10.00.00.00	Возврат уноса	1	
А4	4В	6	7,56Ф.11.00.00.00	Дутье острое	1	
А4	10А	7	7,56Ф.17.00.00.00	Предтопок	1	
А4	7В	9	7,56Ф.21.00.00.00	Гляделка	1	
А4	4В	10	7,56Ф.23.00.00.00	Площадки и лестницы	1	
А4	12А	11	7,56Ф.30.00.00.00	Рама опорная	1	
А4	10А	12	7,56Ф.31.00.00.00	Установка золовых		
				бункеров	1	
А4	4А	13	7,56Ф.32.00.00.00	Рама	2	
А4	6В	14	7,56Ф.33.00.00.00	Блок топочный		
				в обшивке		
А4	7В	15	7,56Ф.00.00.01.00	Труба с донышком	1	
				Детали		
А4	6В	17	А-9529	Лист	1	Табличка фирменная
А4	7В	19	7,56Ф.00.00.00.01	Компенсатор	2	

Подп. и дата | Инв.N дубл. | Взам. инв.N | Подп. и дата | Инв.N подл.

Изм	Лист	N докум.	Подп.	Дата

7,56Ф.00.00.00.00 Лист 2

Формат А4

Формат	Зона	Поз.	Обозначение	Наименование	Кол.	Примечание
				Стандартные изделия		
	6В	20		Заклепка 4х12	4	Под заклепочную машинку
				Покупные изделия		
12А	6В	23	ТК-75.01.00.00.00	Решетка для ВТКС 7,56	1	

Подп. и дата | Инв.N дубл. | Взам. инв.N | Подп. и дата | Инв.N подл.

Изм	Лист	N докум.	Подп.	Дата

7,56Ф.00.00.00.00 Лист 3

Формат А4