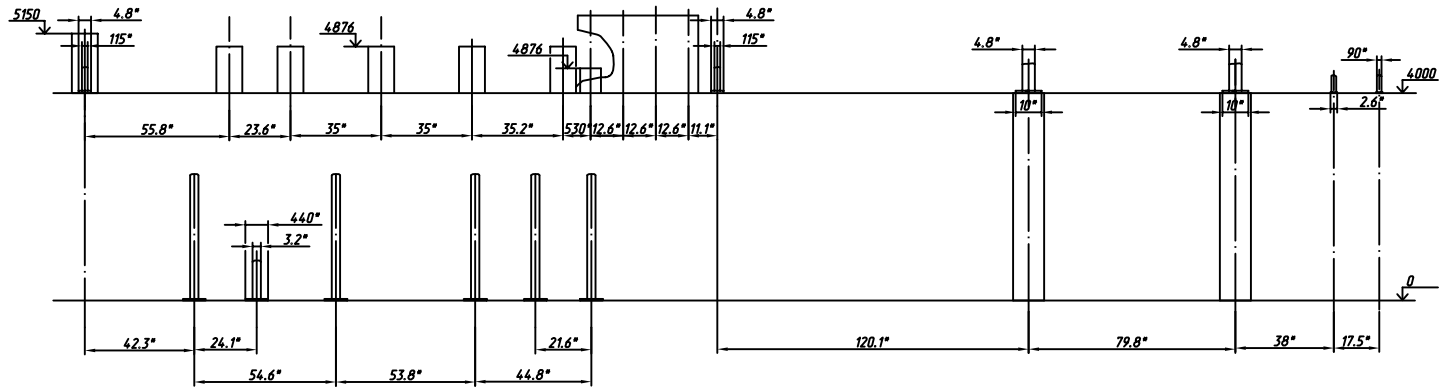

NN пп	Наименование нагрузок	Обозначение	Количество	Величина
1	Нагрузка от бокового экрана Б1 (Б6)	P_1	2	9,7
2	--- /--- / ---	P_2	2	8,0
3	Нагрузка от бокового экрана Б2 (Б7)	P_3	2	12,9
4	Нагрузка от бокового экрана Б3 (Б8)	P_4	2	13,7
5	Нагрузка от бокового экрана Б4 (Б9)	P_5	2	17,5
6	Нагрузка от конвективного блока	P_6	2	16,0
7	--- /--- / ---	P_7	2	7,3
8	--- /--- / ---	P_8	2	6,8
9	--- /--- / ---	P_9	2	12,5
10	--- /--- / ---	P_{10}	1	11,0
11	Нагрузка от фронтового экрана Ф1 (Ф4)	P_{11}	2	5,0
12	Нагрузка от фронтового экрана Ф2 (Ф3)	P_{12}	2	2,5
13	Нагрузка от поворотного экрана П1 (П2)	P_{13}	2	4,0
14	Нагрузки от топки	P_{14}	8	2,5
15	Нагрузки от кирпичной кладки пода топки	P_{15}	4	2,3
16	Нагрузки от батарейных циклонов	P_{16}	8	6,4
17	Нагрузки от воздухоподогревателя	P_{17}	12	1,2

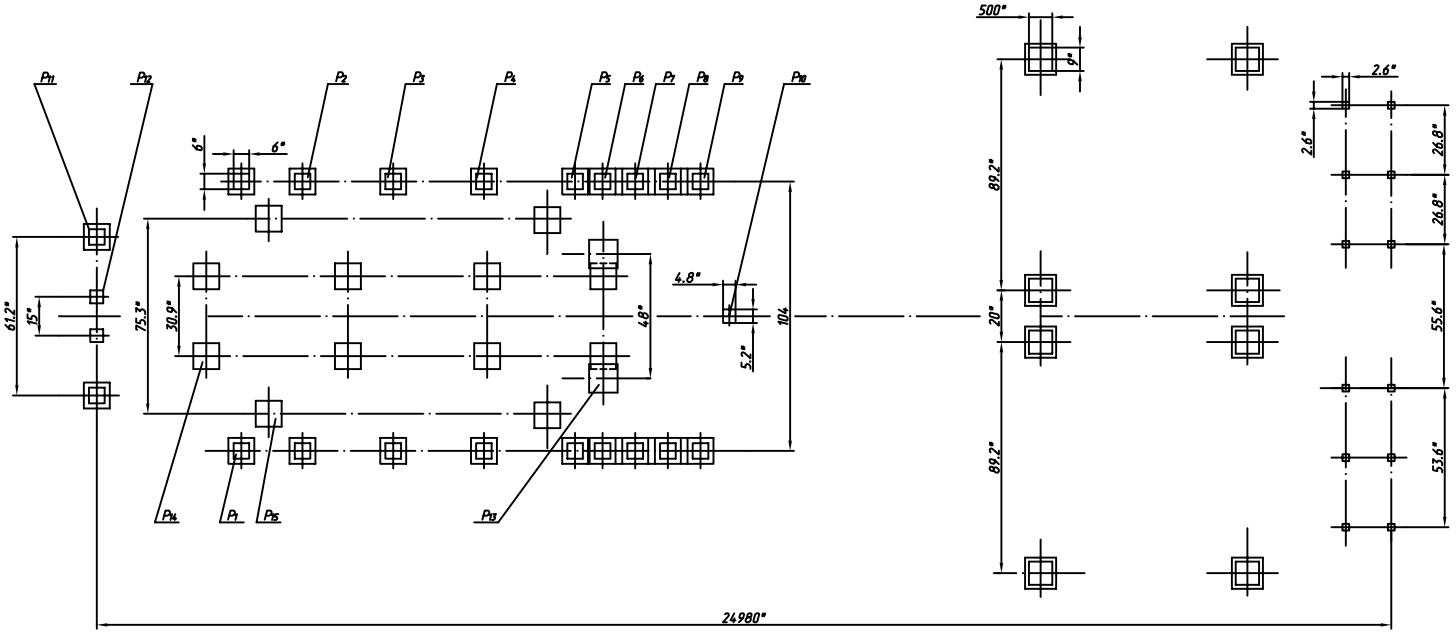

1*. Размеры для справок.
2. Буквой Р обозначены сосредоточенные нагрузки на фундамент.
3. Расчет фундамента (размеры, конфигурация), размеры закладных плит выполняет проектная организация.
4. Фундамент под стойки площадок разрабатывается проектной организацией.
5. На виде сверху даны размеры опорных плит котла.

					50К-00.00.00.00 МЧ			
Изм.	Лист.	N*докум.	Подп.	Дата	Нагрузки на фундамент котла КВ-Ф-58,2-150	Лит.	Масса	Масштаб
Разраб.		Ильиновская				А	-	1:50
Пров.		Меренкова				Лист	Листов 1	
Н.контр.		Гарамова			ОАО ДКМ ОГК			
Утв.		Петров						

Перв. примен. КВ-Ф-58,2-150

Справ. N*

Инв. N* подл. | Подп. и дата | Взам. инв. N* | Инв. N* дубл. | Подп. и дата

Формат А1